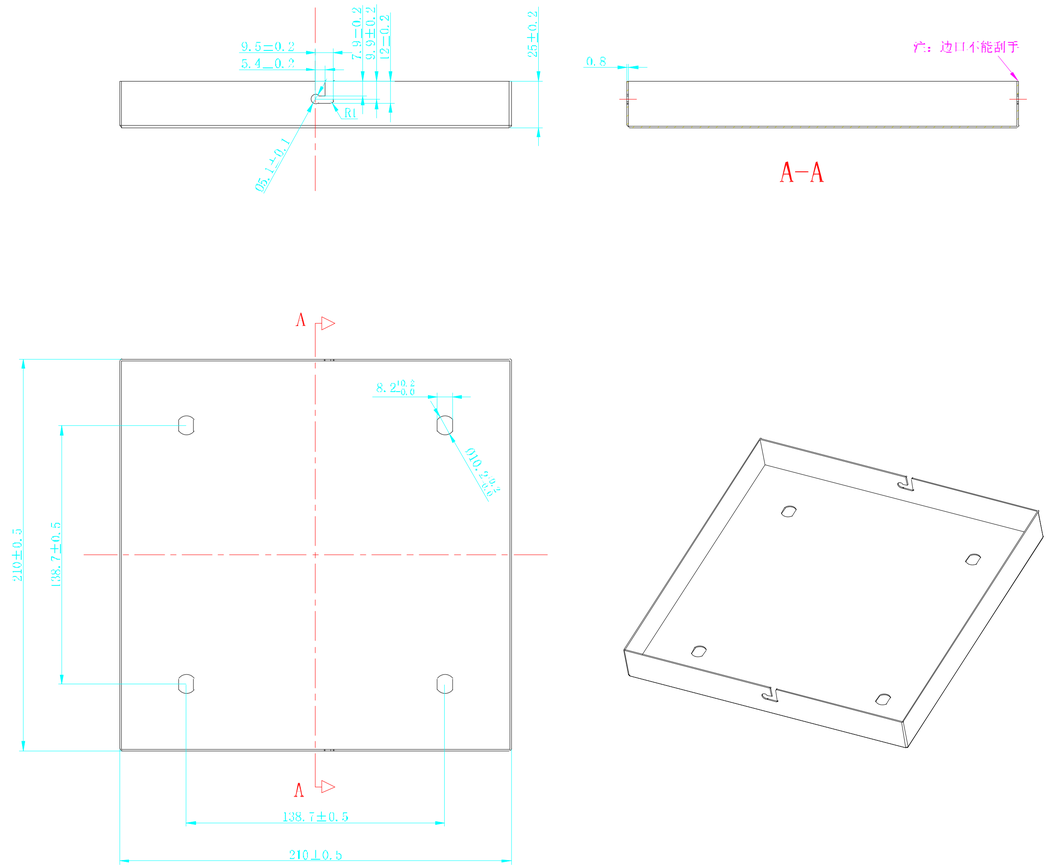

技术要求

1、产品外观面不得有毛刺、锐角;
2、表面处理:电镀/喷塑,产品不得有起皮、波纹、鼓包、裂纹等缺陷;
3、满足48小时盐雾测试;
4、零件制造依照相关2D和3D上定义的几何尺寸且未注尺寸参照3D;
5、所有尺寸和公差适用于最终零件;
6、未标注公差参考公差表;

未注公差表 GB/T 1804-2000 M	
尺寸	公差
>0.5 ～ 6	±0.1
>6 ～ 30	±0.2
>30 ～ 120	±0.3
>120 ～ 400	±0.5
>400 ～ 1000	±0.8
>1000 ～ 2000	±1.2

ⓒ					铁，电镀/喷塑		宁波景耀照明科技有限公司
ⓑ							
ⓐ							
标记	处数	修改内容	签名	年月日			WH12641J90底盘
设计	周洁	24/07/23	版本号	20240723	阶段标记	重量	比例
品控			投影视角		S A B		1:1
工艺							WH12641J90.01
批准					共 1张 第 张		